INTARCON

intarblock de puerta

R290 · 50 Hz 230V

Equipos compactos monoblock R-290 para minicámaras frigoríficas de refrigeración y congelación, para montaje sobre el panel de puerta de la cámara.

ESPECIFICACIONES TÉCNICAS

Carga de refrigerante R-290.	■
Compresor hermético alternativo.	■
Presostato de alta presión y baja presión.	■
Expansión por válvula termostática.	■
Protección magnetotérmica.	■
Desescarche por inyección de gas caliente.	■
Bandeja de condensados en acero inoxidable.	■
Evaporación automática de condensados.	■
Luz led de cámara con micro-interruptor de puerta.	■
Regulación electrónica multifunción.	■
Tratamiento anticorrosión en epoxi de la batería de evaporación.	□
Tratamiento anticorrosión de poliuretano de la batería de condensación.	□

■ De serie □ Opcional

ESQUEMA DE INSTALACIÓN

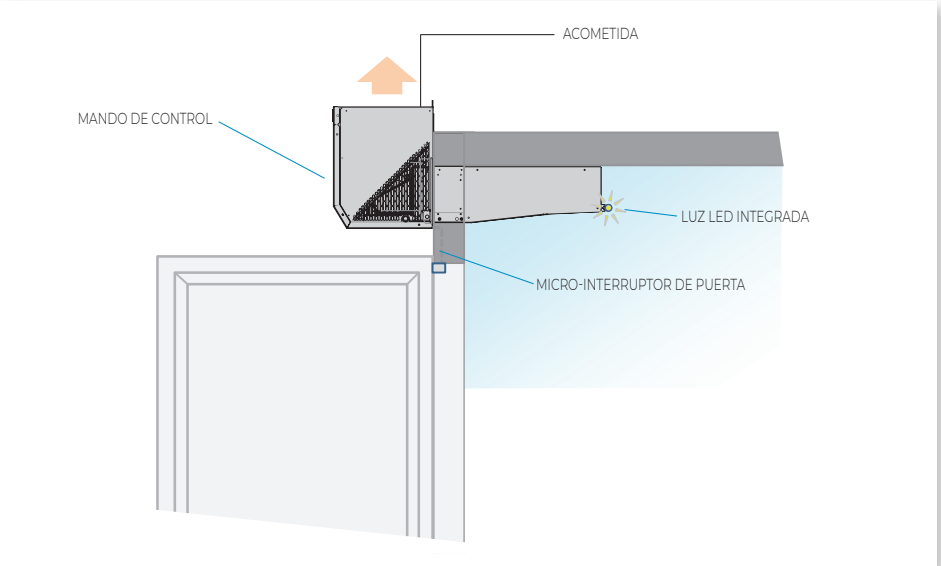

Ejemplo de instalación

Luz led de cámara integrada

Luz led de cámara de gran eficiencia, integrada en el equipo, que se activa automáticamente al abrirse la puerta de la cámara.

Controlador electrónico

La regulación electrónica XW60LH, de serie en nuestros equipos compactos comerciales de puerta, es un avanzado controlador de reducido tamaño, que incluye las siguientes funciones:

- Control de temperatura con registro de temperaturas máxima y mínima.
- Función Jet Cool de enfriamiento rápido.
- Modo de funcionamiento nocturno.
- Función Energy Saving.
- 4 relés de salida para: compresor, ventilador, desescarche y luz.
- 3 sondas NTC de temperatura para cámara, desescarche y condensación.

230V I+N ~ 50Hz | Media temperatura | Compresor hermético | R-290

Refrigerante	Serie / Modelo	Alimentación	Compresor (CV)	Potencia frigorífica / Volumen de cámara, según temperatura de cámara [1] 0 °C W	0 °C m³	5 °C W	5 °C m³	10 °C W	10 °C m³	Potencia absorbida nominal (W)	Intens. máxima absorbida (A)	Caudal evap. (m³/h)	Carga de refrigerante (g) [2]	Peso (kg)	SPL dB(A) [3]	PVP (€)
R-290	MCP-ND-0009A	230V I+N ~ 50Hz	1/3	640	6	810	8	945	13	340	3,1	275	< 100	61	29	
	MCP-ND-1012A	230V I+N ~ 50Hz	1/2	969	9	1 235	15	1 430	27	520	4,3	550	< 100	67	29	
	MCP-ND-1017A	230V I+N ~ 50Hz	3/4	1 209	14	1 530	20	1 765	35	720	4,5	550	< 100	67	31	

230V I+N ~ 50Hz | Baja temperatura | Compresor hermético | R-290

Refrigerante	Serie / Modelo	Alimentación	Compresor (CV)	Potencia frigorífica / Volumen de cámara, según temperatura de cámara [1] -25 °C W	-25 °C m³	-20 °C W	-20 °C m³	-15 °C W	-15 °C m³	Potencia absorbida nominal (W)	Intens. máxima absorbida (A)	Caudal evap. (m³/h)	Carga de refrigerante (g) [2]	Peso (kg)	SPL dB(A) [3]	PVP (€)
R-290	BCP-ND-0014A	230V I+N ~ 50Hz	3/4	420	1	464	2,5	590	5	300	3,3	275	< 100	62	29	
	BCP-ND-1017A	230V I+N ~ 50Hz	3/4	575	2	639	6	825	9	340	4,3	550	< 170	67	29	
	BCP-ND-1028A	230V I+N ~ 50Hz	1 1/4	750	4	833	9	1 070	15	640	6,0	550	< 150	74	31	

[1] Las prestaciones nominales están referidas al funcionamiento con temperatura de cámara de 0 °C (MT) y -20 °C (BT), y temperatura exterior de 35 °C. Volumen de cámara estimado según condiciones de las bases de cálculo (pág. 12).
[2] Carga de refrigerante A3 inferior a 500 g, simplificación del cumplimiento RSIF.
[3] Nivel de presión sonora del condensador en campo libre, con directividad 1, medido a 10 m de la fuente (valor no vinculante calculado a partir de la potencia sonora).

DIMENSIONES

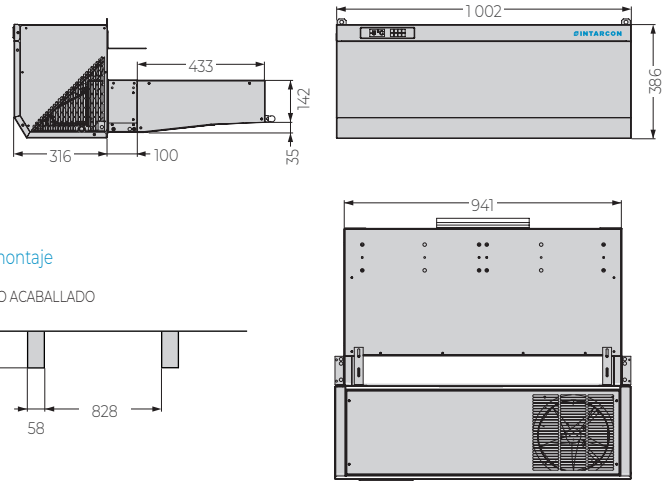

Marco de montaje

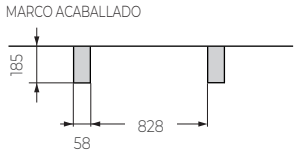

Cotas en mm.
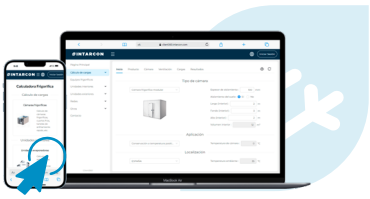
CLIENT360
client360.intarcon.com
SOFTWARE DE CÁLCULO FRIGORÍFICO